Яркие решения

Спецификация

СВЕТОДИОД
KP2WH-080-2-120

ООО «КТЛ»
www.bright-leds.ru

Rev 3.0, 2011

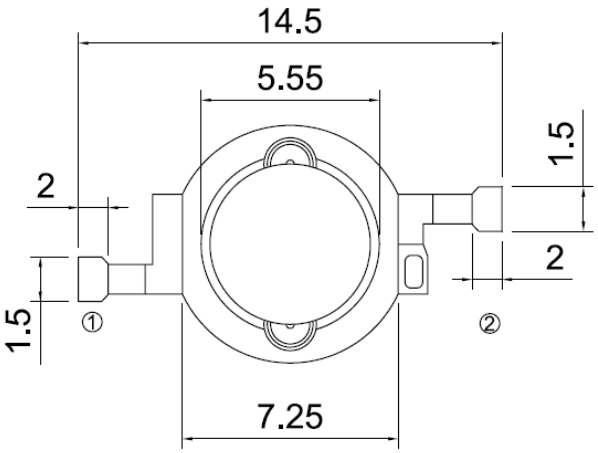

ВИД СВЕРХУ

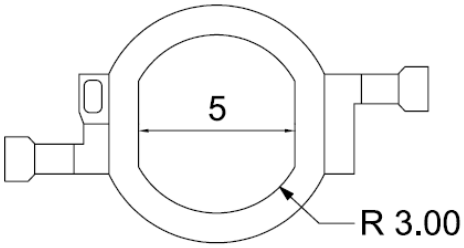

ВИД СНИЗУ

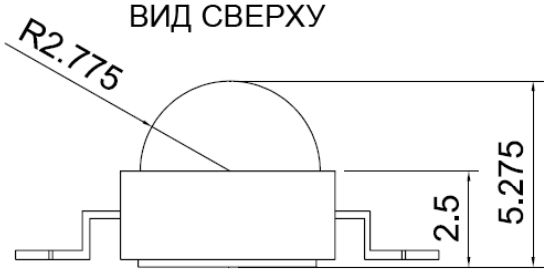

ВИД СБОКУ

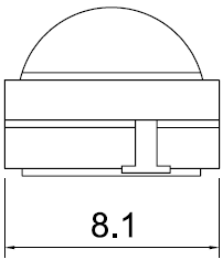

ВИД СБОКУ

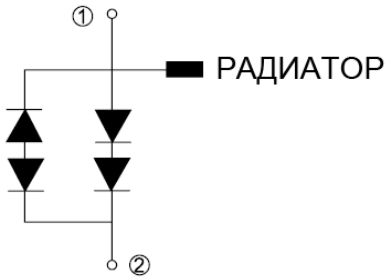

ПОЛЯРНОСТЬ

Размеры в мм

Абсолютные максимальные значения:

Параметр	Максимальное значение
Постоянный прямой ток, мА	350
Импульсный ток (Скважность 1/10, частота 1 кГц), мА	700
Среднее значение прямого тока, мА	350
Температура p-n перехода, °C	135
Чувствительность к электрическому разряду, В (HBM)	±16000
Диапазон рабочих температур, °C	-40 ~ 100
Диапазон температур хранения, °C	-40 ~ 100

Оптические характеристики:

Цвет	Световой поток, Лм		Цветовая температура, К		
	Мин.	Макс.	Мин.	Тип.	Макс.
Белый	250	300	4500	5000	10000
Теплый белый	200	250	2800	3800	4500

Диаграмма направленности излучения:

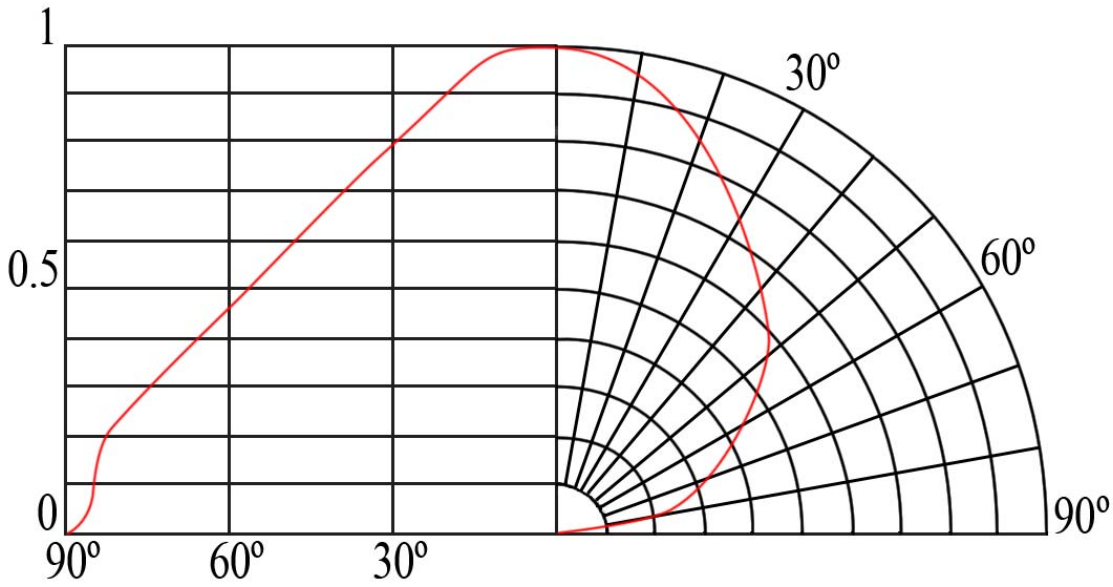

Электрические характеристики:

Цвет	Прямое напряжение, В			Динамическое сопротивление, Ом	Температурный коэффициент, VF (мВ/°C)	Тепловое сопротивление переход-корпус, °C/Вт
	Мин.	Тип.	Макс.			
Белый	6.0	6.6	7.6	2.0	-4	10
Теплый белый	6.0	6.6	7.6	2.0	-4	10

Зависимость величины прямого тока от температуры окружающей среды:

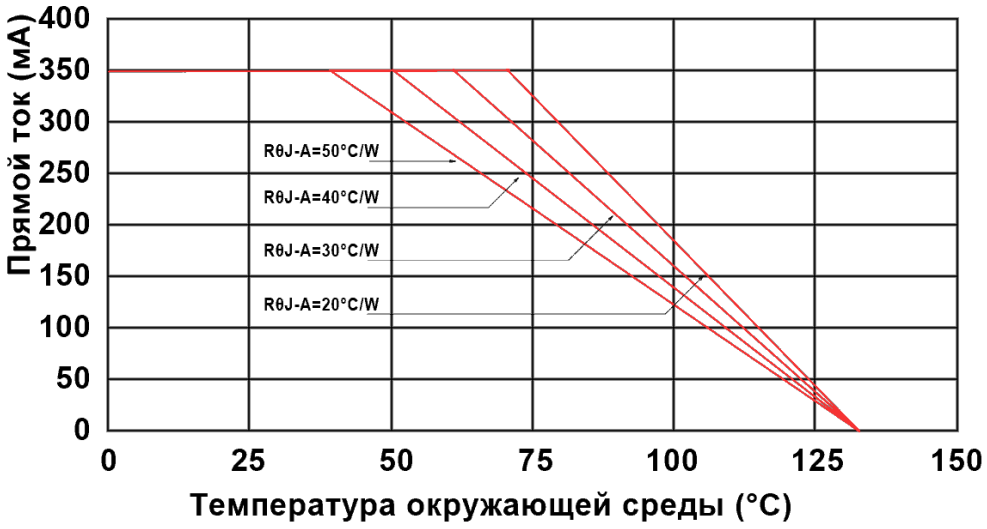

Зависимость относительного значения светового потока от величины прямого тока:

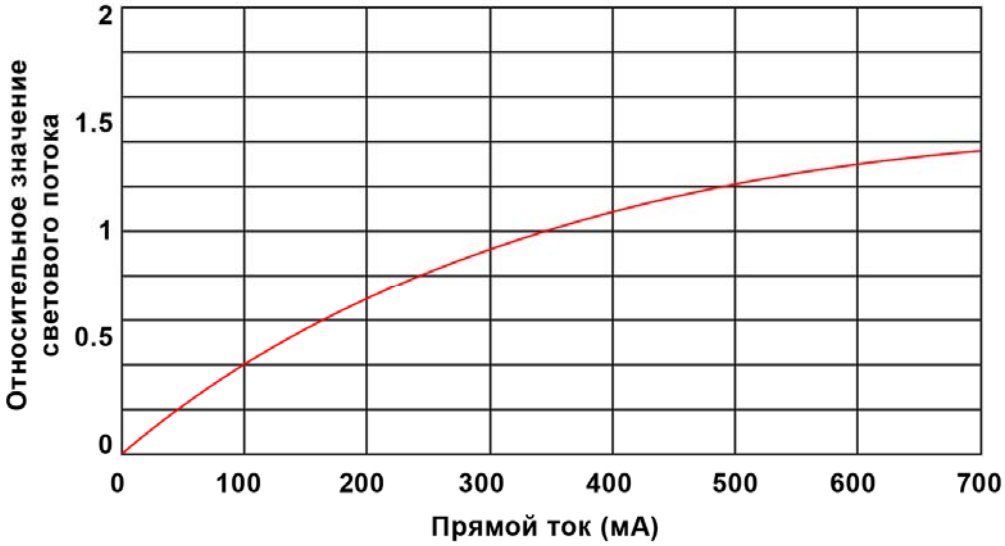

Вольт-амперная характеристика:

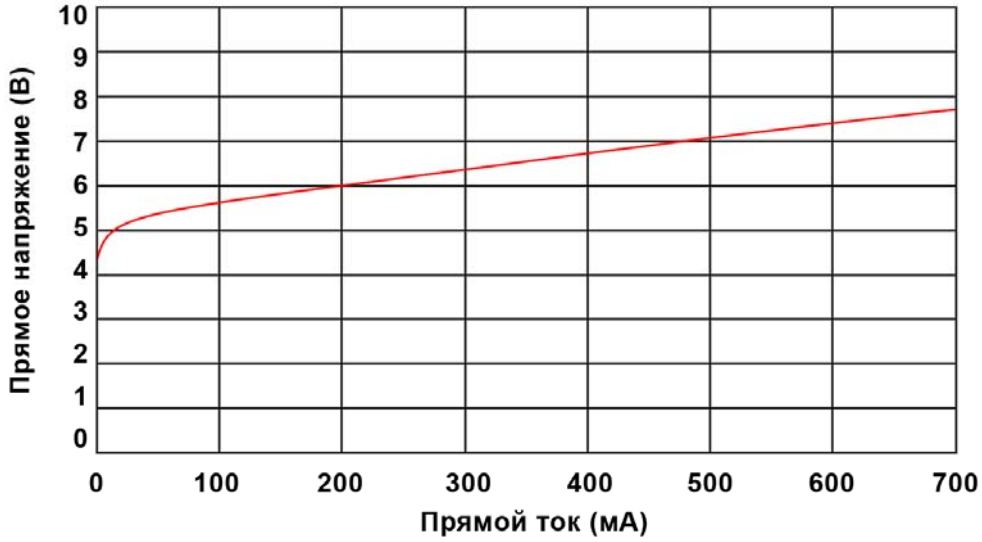

Требования к монтажу:

- Контактные площадки катода и анода не должны электрически соединяться с центральной (круглой) площадкой, которая предназначается для отвода тепла.
- Избегайте посадки светодиодов на теплопроводящую пасту, используйте печь для припаивания теплоотводящего основания светодиода к печатной плате на металлической основе (MCPCB).
- Материал MCPCB должен иметь тепловую проводимость не менее 3,0 Вт/мК.
- Не допускается прикосновение к линзам, приложение каких-либо усилий к корпусу во время сборочного процесса (пайки).
- Исключить удары и вибрацию во время остывания светодиода после пайки до достижения им температуры 40°C или ниже.
- Избегать механических напряжений светодиода, вызванного короблением печатной платы (или другими причинами).
- Избегать использования не рекомендованных жидкостей при промывке (очистке) светодиодов.
- Все устройства, оборудование и машины должны быть должным образом заземлены.
- При работе со светодиодами необходимо использовать заземляющий браслет или перчатку, заземленную обувь.

Рекомендуемый профиль посадки на печатную плату:

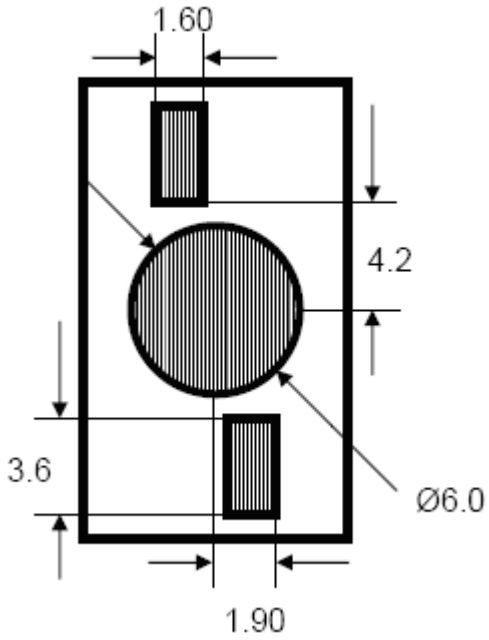

Размеры в мм

Рекомендуемый температурный профиль пайки:

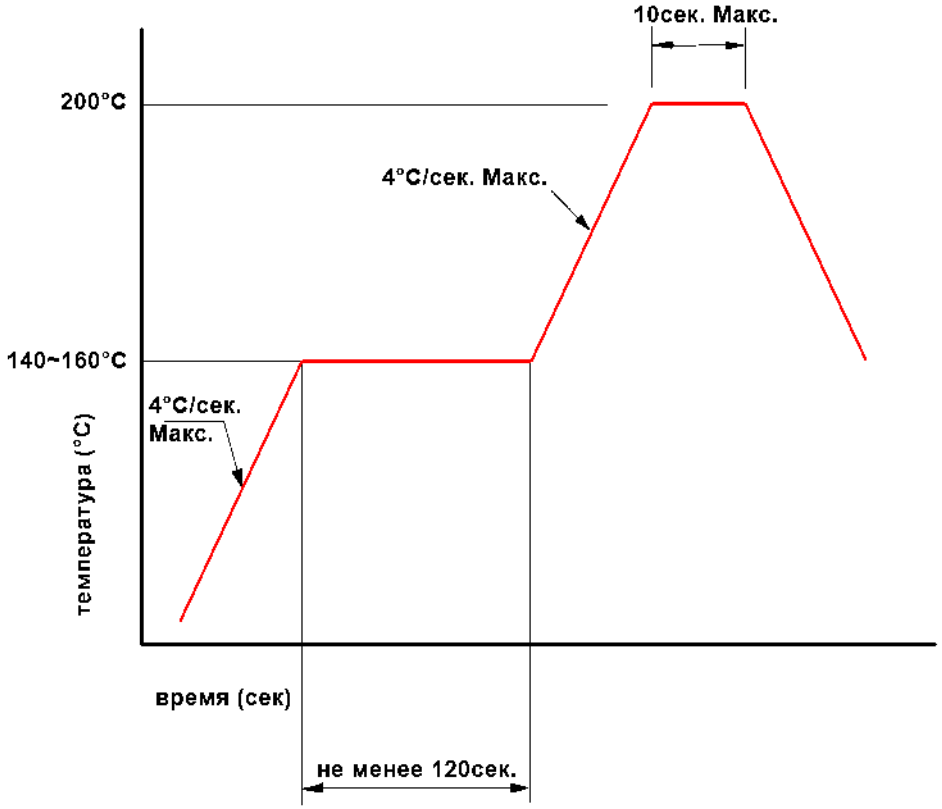

Светодиоды KP2WH-080-2-120 полностью совместимы с автоматизированной технологией поверхностного монтажа.